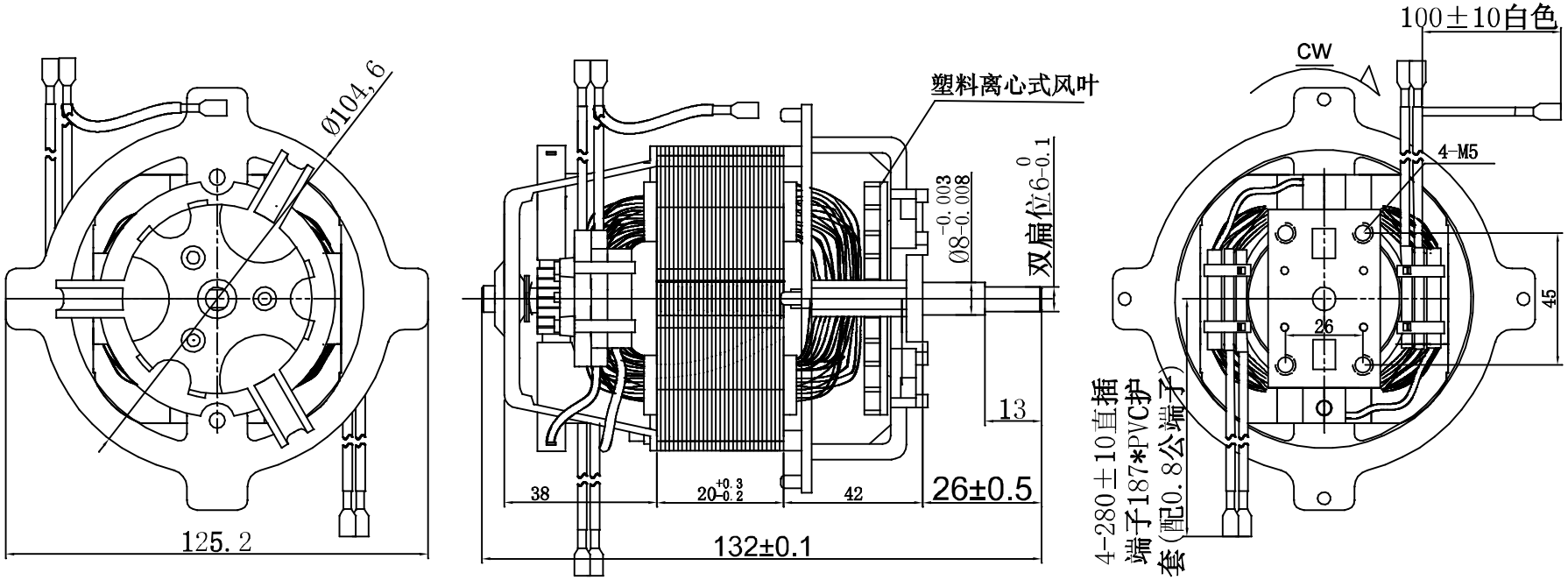

技术要求/Techincal Data:

1. 电机规格/Model:HC8820 230V AC/50Hz
2. 转向/Direction:CW(轴伸端视)
3. 高压测试/HVtest: 1500V DC/1mA/1S
4. 引线规格/Lead wire: UL1015 20AWG 105℃ 600V
5. 马达运行平稳，无明显振动，噪音及杂音等

Colour	No load(A)±10%	No load(A)±10%	No load(RPM)±10%
Red	1.06	240	18000^{+1000}
Yellow	1.02	220	17000^{+1000}
White	0.98	200	16000^{+1000}

					单 位	mm	材 料	XXXXXX	机种名称	HC8820M23
					一般尺寸公差		图 名	HC8820电机	图 号	xxxxxxxxxxxx
					0.5至6.0±0.10		绘 图	S.T.H	2018.08.22	比例 1:1
					6.0至30±0.30		审 核			
					30至120±0.50		核 准			
					角度±0° 20'		TEAMWORK GLOBAL GROUP LTD			页次 1/1
序号	变 更 内 容	变 更 原 因	更改者	日 期	圆角、倒角0.25					版次 A0